BALANCIM G2 ELÉTRICO

COD: _____

Descrição do Produto: Balancim G2 Elétrico, 1 à 8m.

Outras Denominações: Andaime suspenso, andaime manual, balança manual, jaú, balancinho

VISÃO GERAL DO PROTOTIPO

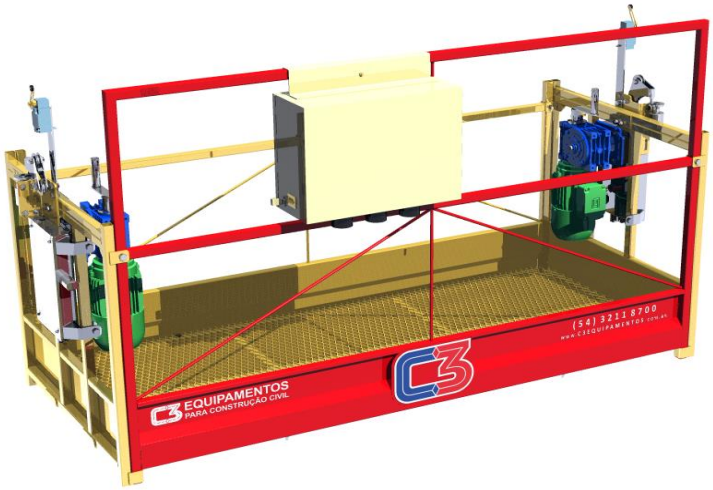

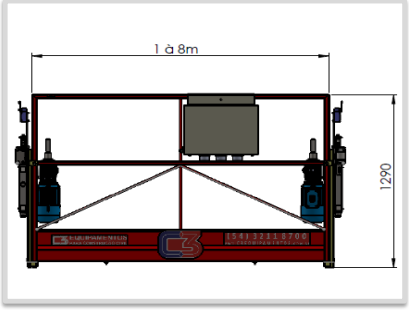

VISTA FRONTAL

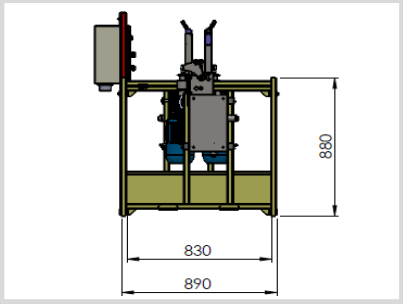

VISTA LATERAL

CARACTERÍSTICAS TÉCNICAS

Acabamento	Galvanizado, Pintura Líquida.
Espessura do Tubo	1,5mm
Largura Útil	83cm
Tensão Elétrica	220V ou 380V Trifásico
Fixação	Superior, com o uso de viga I ou afastador (opcional)
Potência do Motor	Trifásico: 1,5 CV
Tamanho do Tubo	30x30mm

Garantia	6 meses (Contra defeitos de fabricação - não cobre oxidação)
Acompanha ART	SIM (solicitar via email)
Norma que atende	NR 18
Diâmetro / Modelo Cabo de aço	Ø5/16" (8mm) GALVANIZADO, ALMA DE FIBRA.

BALANCIM G2 ELÉTRICO		
Comprimento (m)	**Peso c/ Máq. (kg)**	**Capacidade de Carga (kg)**
1	160	225
1,5	175	235
2	190	250
2,5	205	260
3	220	275
3,5	235	280
4	250	300
4,5	275	310
5	280	325
5,5	295	335
6	310	350
6,5	330	360
7	350	375
7,5	365	380
8	380	380

CARACTERÍSTICAS GERAIS

Local e Material Apropriado para Instalação	**O piso é o mesmo do balancim Manual, com 90 cm de largura; piso vazado que evita o efeito "barco a vela", faz com que o vento passe sem balançar o equipamento, evita acúmulo de detritos e facilita na limpeza, também disponibilizamos o piso em chapa xadrez de alumínio, totalmente fechada (em alumínio tem acréscimo).**
Vantagem na Utilização	**Plataforma Modulável de acordo com as medidas necessárias. Comprando as extensões é possível modular o balancim para os diversos comprimentos, aproveitando as mesmas cabeceiras e gaiolas até mesmo para alternar de Elétrico para Manual ou vice versa. Apenas mudando a Máquina de Tração usada.**
Contrapeso	**Ele serve para manter o cabo sempre tencionado, evitando que o mesmo entre na máquina com dobras e seja mastigado nas engrenagens, nos equipamentos C3 é obrigatório o uso de contra peso nos cabos, entre 15Kg e 25kg. A C3 não considera problema de fabricação se o equipamento apresentar problemas e for constatado que não está sendo utilizado contrapeso.**
Aplicação	**É utilizado para trabalhos em reformas de fachadas externas, manutenção de tanques, reboco, colocação de pastilhas, chapisco, manutenção predial, pintura, colocação de esquadrias, colocação de granito, restauração de mármore, instalação de ar condicionado, etc...**